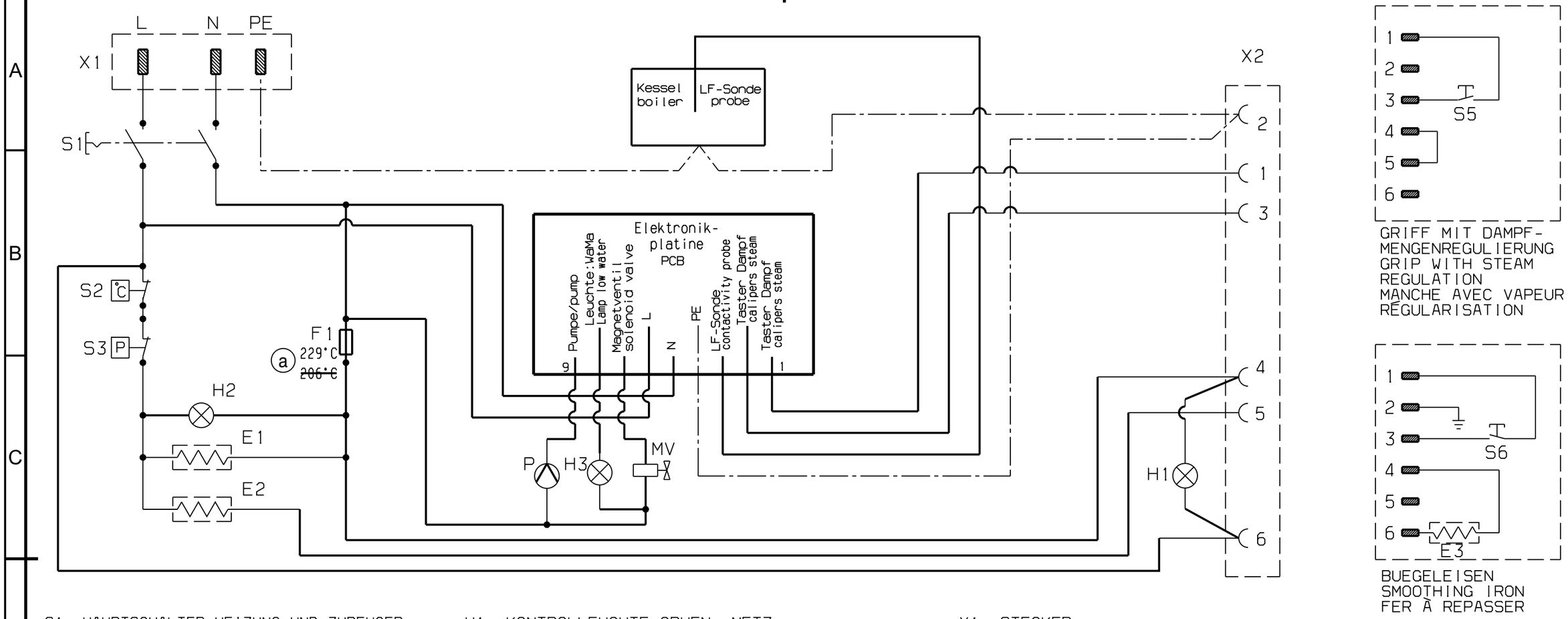

S1 HAUPTSCHALTER HEIZUNG UND ZUBEHOER
SWITCH HEATER AND ACCESSORIES
COMMUTATEUR DE CHAUFFAGE ET ACCESSOIRES

S2 THERMOSTAT WASSERMANGEL
LOW WATER THERMOSTAT
THERMOSTAT DE MANQUE D'EAU

S3 DRUCKSCHALTER
SWITCH-PRESSURE
PRESSOSTAT

S5 TASTSCHALTER ZUBEHOER
SWITCH ACCESSORIES
ACCESSOIRES MANIPULATEUR

S6 DAMPFSCHALTER
STEAM RELEASE BUTTON
COMMUTATEUR A VAPEUR

F1 THERMOSICHERUNG
THERMOPROTECTION
THERMO (PROTECTION)

MV MAGNETVENTIL/SOLENOID VALVE
ELECTROVANNE

H1 KONTROLLEUCHTE GRUEN =NETZ
INDICATOR LAMP GREEN =READY FOR WORK
TEMOIN DE CONTROLE VERT =PRET A FONCTIONNER

H2 KONTROLLEUCHTE GELB =HEIZEN
INDICATOR LAMP YELLOW =HEAT
TEMOIN DE CONTROLE JAUNE =CHAUFFER

H3 KONTROLLEUCHTE ROT =WASSERMANGEL
INDICATOR LAMP RED =LOW WATER
TEMOIN DE CONTROLE ROUGE =MANQUE D'EAU

E1 HEIZUNG 1500W
HEATING ELEMENT 1500W
CHAUFFAGE 1500W

E2 HEIZUNG 300W
HEATING ELEMENT 300W
CHAUFFAGE 300W

E3 HEIZUNG 700W
HEATING ELEMENT 700W
CHAUFFAGE 700W

X1 STECKER
PLUG
FICHE

X2 STECKER ZUBEHOER/BUEGELEISEN
PLUG ACCESSORIES/IRON
FICHE ACCESSOIRES/FER A REPASSER

P PUMPE KESSELBEFUELLUNG
PUMP
POMPE

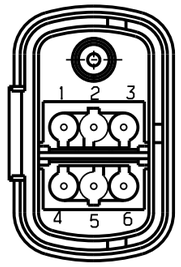

2:1 1:1 1:2 1:5 1:10

= Pruefmass

ERSTMUSTERPRUEFUNG ☐

Werkstoff n. DIN	Allgemein-Toleranzen	Oberflaeche	KÄRCHER	Material-Nr.
		DIN EN ISO 1302	Winnenden	0.088–712.0
Halbzeug	Tolerierung	Benennung: SLP SC 1402		

WERKSTOFFBEZEICHNUNG GEPR. ☐	Dokument	Nummer	Art	Version	Status	Masstab	Blatt	Blz.
SCHWEISSTECHNISCH GEPR. ☐	SLP SC 1402	5140753	SLP	00	FR	1:1	1	1

Datum	Gezeichnet	Geprueft	Normgepr.	Aend.-Index	Anz. Aend.	Aenderungsnr.	Ersatz fuer	Ersatz f. Index
2007–05–25	AW02215	AW03145	AW03274	a	2	2017583	22.04.2004	a

A3

Compliance with the current version of Kärcher standard KäN 050.032 "Constituent substances" (ban of lead, cadmium, etc.) must be guaranteed.
The reproduction, distribution and utilization of this document as well as the communication of its contents to others without explicid authorization is prohibited. Offenders will be held liable for the payment of damages.
All rights reserved in the event of the grant of a patent, utility model or design. Copyright © Alfred Kärcher GmbH & Co. KG