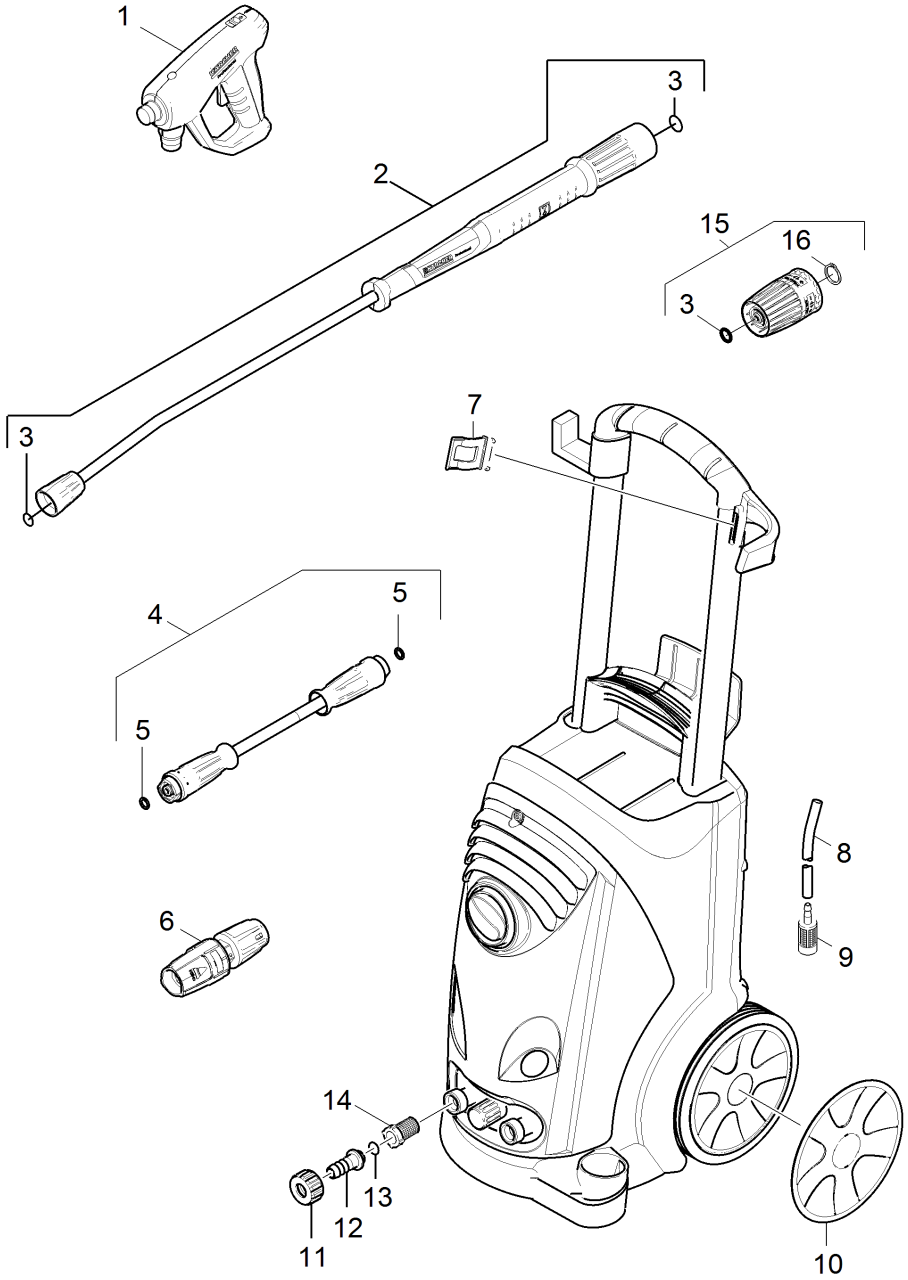
1
2
3
3
15
16
3
7
4
5
5
6
8
9
14
13
12
11
10

POS	Артикульный №	Описание	Quantity	Unit	Текст ссылки
13	6.362-078.0	Кольцо круглого сечения 13,3 x 2,4	1.000	ST	
5	2.880-154.0	Комплект колец круглого сечения	1.000	ST	
3	2.880-001.0	Комплект уплотнений TR	1.000	ST	
11	5.310-065.0	Гайка	1.000	ST	
7	5.044-216.0	Держатель	1.000	ST	
10	4.515-323.0	Набор запасных частей колпак колеса серы	1.000	ST	
15	4.118-007.0	Поворотный регулятор TR 270L	1.000	ST	
14	6.414-252.0	Сетчатый фильтр	1.000	ST	
16	7.343-069.0	Стопорное кольцо 25x1,2-1.4122 DIN 471	1.000	ST	
2	4.112-006.0	Струйная трубка TR 840 mm	1.000	ST	
6	4.117-033.0	Тройное TR сопло 040	1.000	ST	
9	5.731-652.0	Фильтр с грузом	1.000	ST	
8	6.388-216.0	Шланг DN 5	1.000	M	ЗАКАЗЫВАТЬ МЕТРАЖОМ
4	6.110-034.0	Шланг TR DN6 25MPa 10m	1.000	ST	
12	5.443-229.0	Шланговый ниппель	1.000	ST	
1	4.118-005.0	Разбрызгиватель EASY!Force Advanced	1.000	ST	